3 – 3

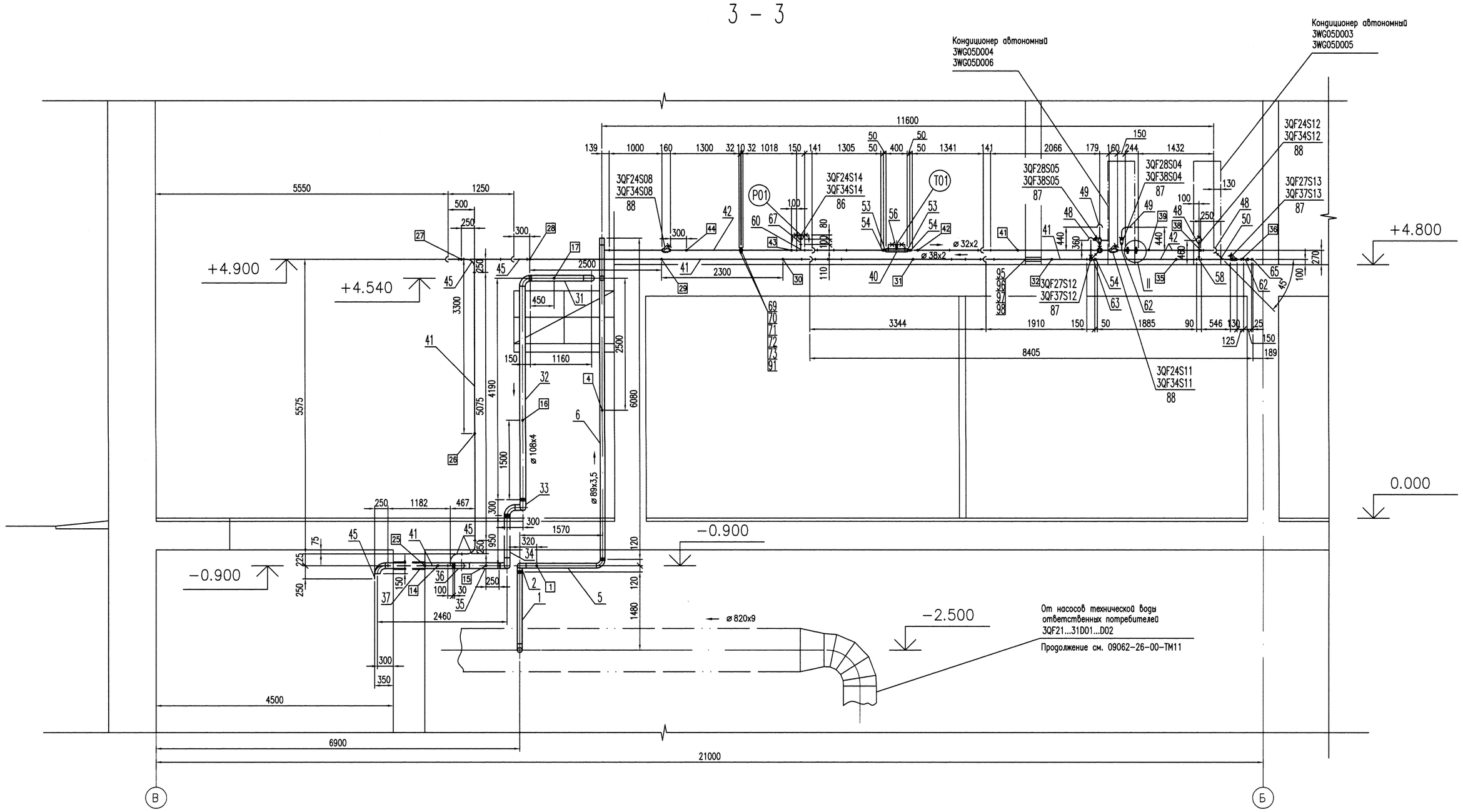

Узел I
при нормальной эксплуатации

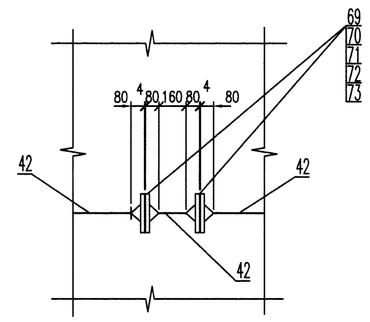

Узел I
при пусконаладочных работах

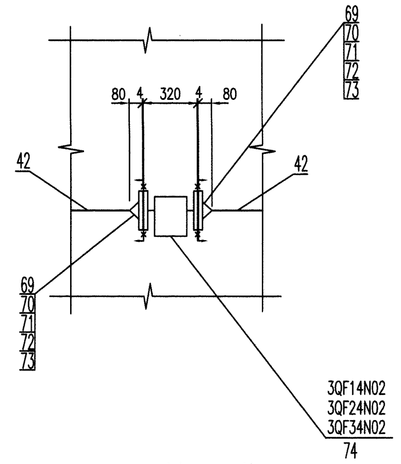

Узел II
при нормальной эксплуатации

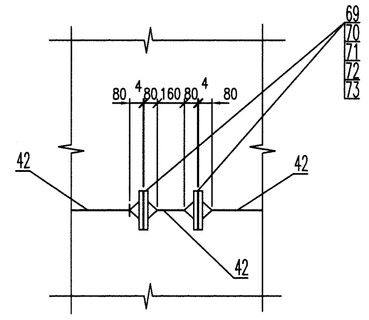

Узел II
при пусконаладочных работах

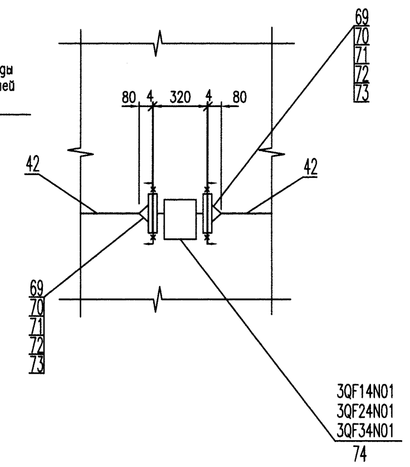

4 – 4

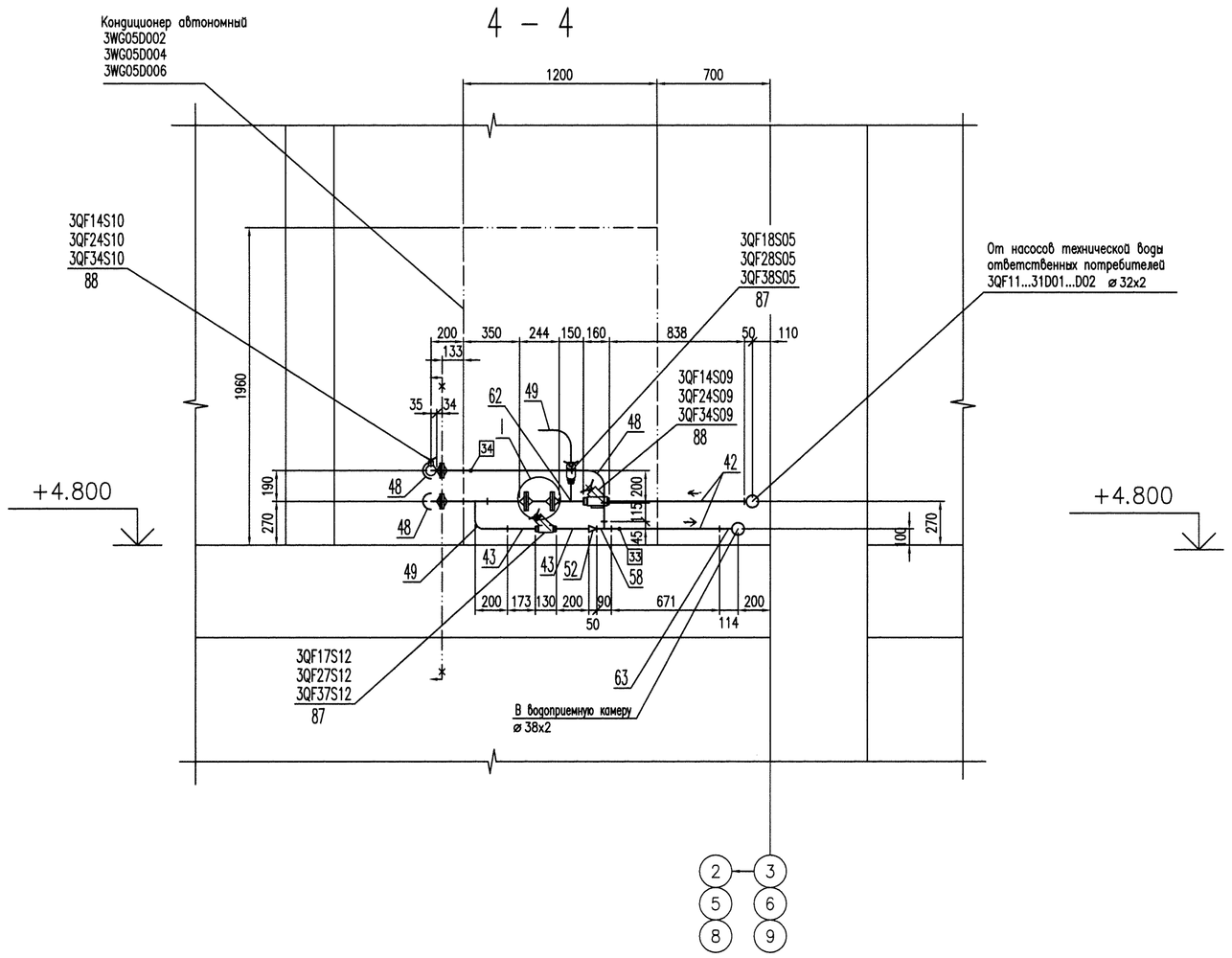

5 – 5

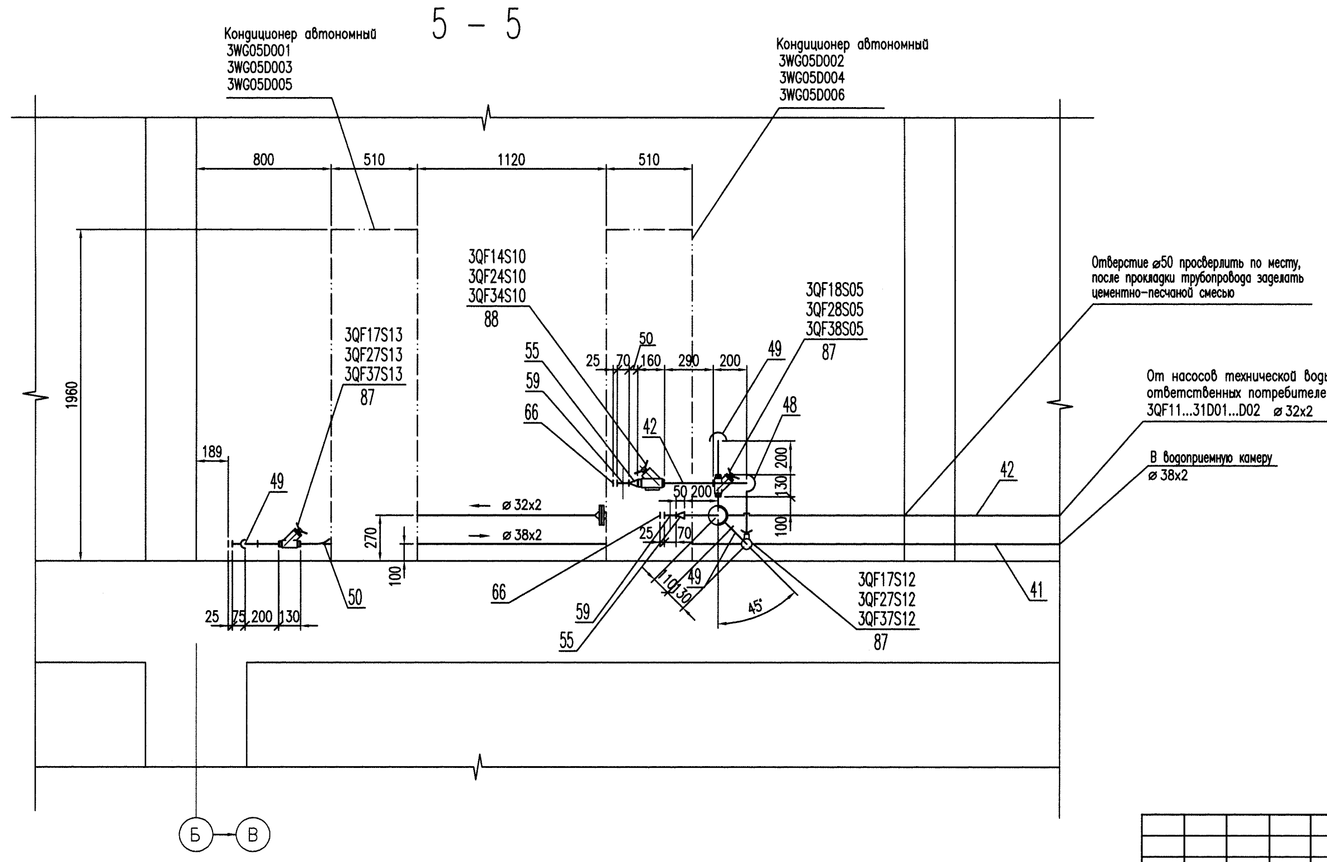

Изм.	Кол. уч.	Лист	N док.	Подп.	Дата	09062-26-00-ТМ21		
						Ростовская АЭС Энергоблок N 3		
						РДЭС. Ячейки N 1, 2, 3.	Стадия	Лист	Листов
							Р	6	
Утвердил	Анисимов				21.01.13				
Н. контр.	Ермина				21.01.13	Разрезы 3–3, 4–4, 5–5.	ЗАО "Сельэнергопроект" Москва 2013		
Проверил	Анисимов				21.01.13				
Разраб.	Чупина				21.01.13				
Подпись ответственного							File-09062-26-00-ТМ21-06		

Инв.Nподл. 0109062.665 | Подпись и дата | Взам.инв.N | 21.01.2013